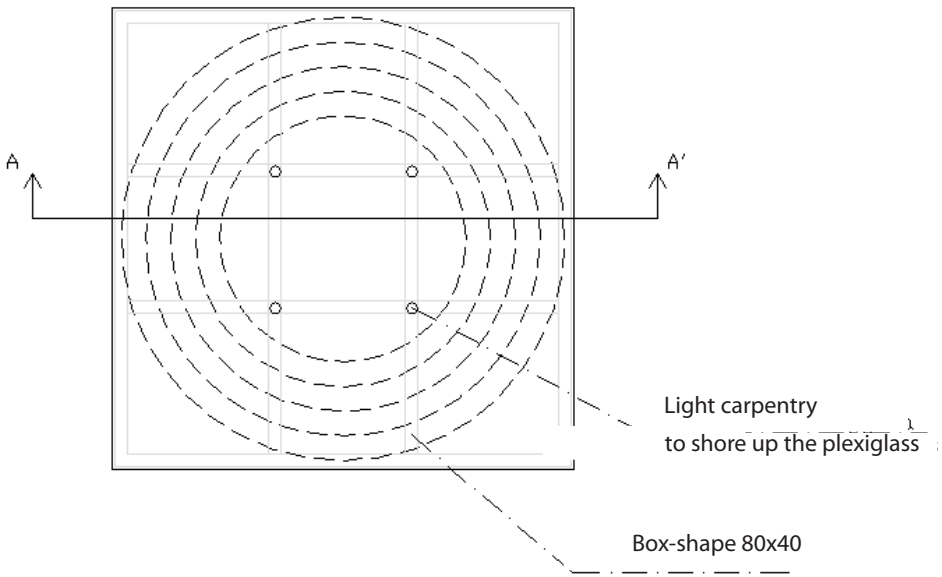

Planta

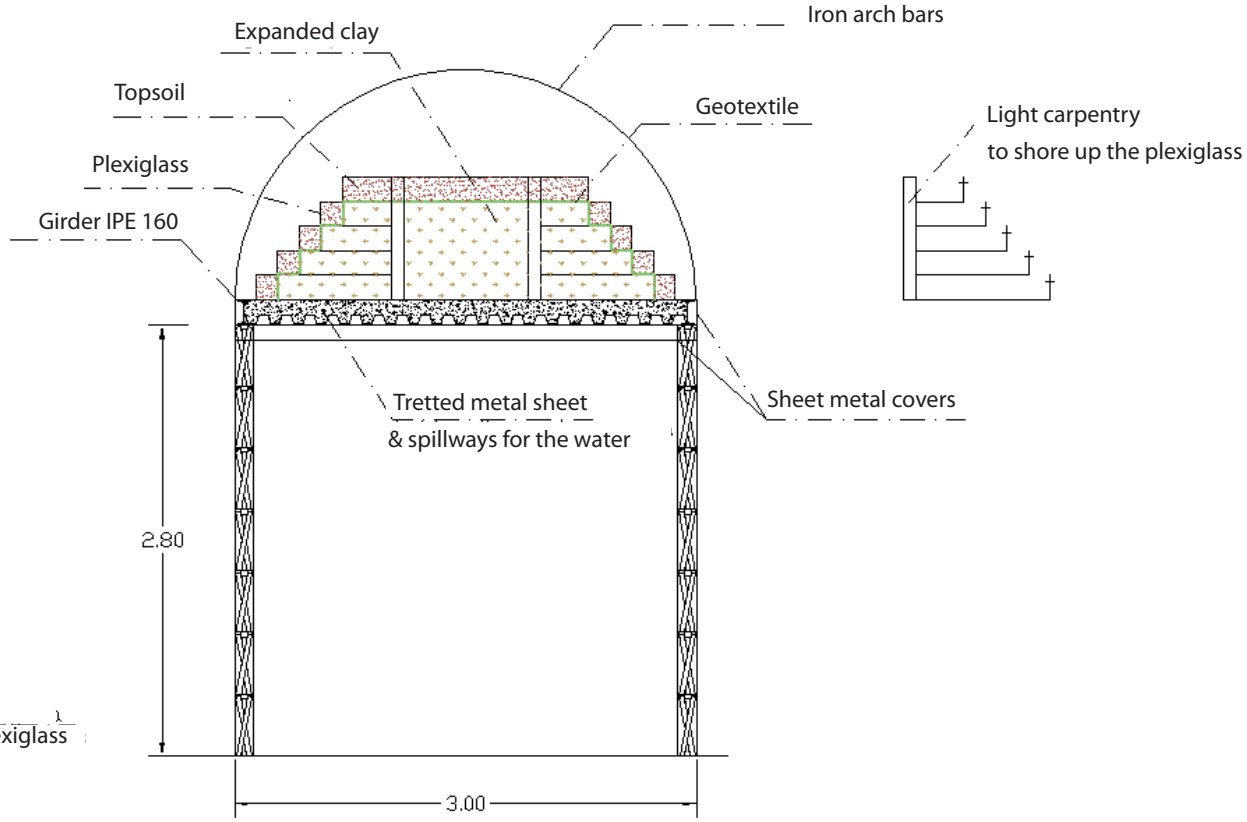

Sezione A-A'